TAMRON
ADAPTALL-2

OWNER'S MANUAL
MODE D'EMPLOI
GEBRAUCHSANLEITUNG
MANUAL DE INSTRUCCIONES
MANUALE DELLE ISTRUZIONI

ENGLISH

The TAMRON ADAPTALL-2 Custom Mount attaches simply and securely to your TAMRON Lens becoming in effect an integral part of the lens. With the Tamron ADAPTALL-2 Custom Mount System, your lens can be used with virtually all the most popular SLR cameras by attaching the appropriate mount.

HOW TO ATTACH THE MOUNT TO THE LENS

A. Be sure to set the aperture ring of the lens to the maximum aperture.
B. Align the green dot on the base of the lens with the green dot on the ADAPTALL-2 Mount.
C. Press the mount downward and turn clockwise until the mount is locked into place (while turning, the silver release button will slowly depress and then will open and click when the mount locks into position).
D. Slide the coupling key of the mount into the matching slot of the lens aperture ring. Sometimes the coupling key will slide into the matching slot after step C and therefore this step may not be necessary.

NOTE: Some mounts have two coupling keys. If the custom mount you own has two coupling keys, be sure to engage the two keys into matching slots on the lens aperture ring.

E. Your Tamron lens with the Adaptall-2 custom mount can be fitted to your camera in the same manner as the camera manufacturer's lenses.

TO REMOVE THE MOUNT FROM THE LENS

A. Before removing the custom mount, be sure to move the aperture ring of the lens to the maximum aperture.

NOTE: If your custom mount has AE lock mechanism and whose aperture ring is set to the AE position, depress the AE lock button to release the AE setting, and then move the ring to the maximum aperture.

B. Hold your lens securely and while depressing the silver release button, turn the mount counterclockwise.
C. Lift the mount from the lens.

NOTE: ADAPTALL-2 MOUNTS ARE DESIGNED FOR USE ONLY WITH TAMRON SP AND ADAPTALL-2 LENSES.

For complete details for all Tamron lenses and mounts, see your local camera dealer.

FRANÇAIS

La bague TAMRON ADAPTALL-2 se fixe d'une manière simple et sûre sur votre objectif TAMRON en devenant effectivement une partie intégrante de l'objectif. Le système de bague ADAPTALL-2 permet d'utiliser votre objectif sur les appareils réflex les plus répandus en y adaptant la bague adéquate.

MONTAGE DE LA BAGUE SUR L'OBJECTIF

A. Vérifier que la bague des diaphragmes de l'objectif est bien réglée sur l'ouverture maximale.
B. Placer le point vert se trouvant à la base de votre objectif en face du point vert de la bague ADAPTALL-2.
C. Appuyer de haut en bas sur la bague en la tournant en sens des aiguilles d'une montre jusqu'à ce qu'elle se trouve verrouillée en position. (Durant la rotation le bouton argenté de déverrouillage va s'abaisser lentement puis ressortir avec encliquetage lorsque la bague est verrouillée en position)
D. Introduire la clé de couplage de la bague à l'intérieur de la fente correspondante de la bague des diaphragmes. Il arrive quelquefois que la clé de couplage entre à l'intérieur de la fente correspondante après la phase C du montage et par conséquent la phase D n'est plus nécessaire.

NOTA: Certaines montures sont munies de deux clés de couplage. Si c'est le cas de la bague que vous possédez veiller à ce que les deux clés pénètrent bien dans les fentes correspondantes de la bague des diaphragmes.

E. Votre objectif TAMRON équipé avec la bague ADAPTALL-2 se monte sur l'appareil de la même façon que les objectifs fournis par le fabricant de l'appareil.

DEMONTAGE DE LA BAGUE SUR L'OBJECTIF

A. Pour démonter la bague commencer par tourner la bague des diaphragmes pour la régler sur l'ouverture maximale.

NOTA: Si votre bague est munie du mécanisme de verrouillage AE et que la bague des diaphragmes est également réglée sur AE, appuyer d'abord sur le bouton de verrouillage pour libérer le mécanisme AE et tourner ensuite la bague des diaphragmes sur l'ouverture maximale.

B. Maintenir fermement l'objectif, appuyer sur le bouton argenté de débrayage et tourner la bague en sens contraire des aiguilles d'une montre.
C. Enlever la bague de l'objectif.

NOTA: Les bagues ADAPTALL-2 sont prévues pour utilisation exclusive avec les objectifs TAMRON SP et ADAPTALL-2.

Pour plus de détails concernant les objectifs TAMRON et les bagues d'adaptation consultez votre fournisseur habituel.

DEUTSCH

Der Tamron Adaptall-2 Kameraanschluß ist einfach und sicher zu montieren und wird zu einem festen Bestandteil des Tamron-Objektivs. Dank Tamrons auswechselbarem Anschlußsystem passen die Objektive an fast jede Kleinbild-Spiegelreflexkamera.

MONTIEREN DES KAMERA-ANSCHLUSSES

A. Blendenring am Objektiv auf maximale Blendenöffnung (Kleinste Blendenzahl) einstellen.
B. Grünen Punkt des Anschlusses auf den grünen Punkt des Objektivs ausrichten.
C. Anschluß andrücken und im Uhrzeigersinn drehen, bis er einrastet. Bei der Drehung wird der verchromte Sicherungsknopf (am Objektivbajonett) versenkt, der erst dann wieder herausspringt, wenn der Anschluß eingerastet ist.
D. Lassen Sie den Blendenmitnehmer in die entsprechende Aussparung des Blendenrings am Objektiv einrasten. (Manchmal rastet der Mitnehmer von selbst in die Aussparung ein.)

ACHTUNG: Einige Anschlüsse haben zwei Blendenmitnehmer. In diesen Fällen müssen beide Mitnehmer in die entsprechenden Aussparungen des Objektivblendenrings einrasten.

E. Mit dem Tamron Adaptall-2 Kameraanschluß wird das Objektiv auf dieselbe Weise an der Kamera befestigt wie die Objektive des Kameraherstellers.

DEMONTIEREN DES ADAPTALL-2 ANSCHLUSSES

Blendenring am Objektiv auf maximale Blendenöffnung (kleinste Blendenzahl) einstellen.

ACHTUNG: Bei Kamera-Anschlüssen, deren AE-Stellung (Programm-Automatik) einrastet, muß diese durch Drücken des Sperrknopfes erst gelöst werden, um die Blende auf den größten Wert einstellen zu können. Läßt sich das Objektiv nicht einwandfrei aus dem Kamera-Anschluß nehmen, drücken Sie erneut den AE-Sperrknopf und drehen Sie das Objektiv noch ein Stück weiter entgegen dem Uhrzeigersinn. Jetzt läßt es sich einwandfrei aus dem Anschluß nehmen.

ACHTUNG: Wenn Sie ein älteres Tamron-Objektiv besitzen, fragen Sie bitte Ihren Fotohändler welchen Kamera-Anschluß Sie benötigen.

ESPAÑOL

La Montura TAMRON ADAPTALL-2 se ajusta sencilla y firmemente a su objetivo TAMRON, convirtiéndose así en una parte integral del mismo. Con el Sistema de Montura Tamron ADAPTALL-2, sus objetivos pueden emplearse con la mayoría de las cámaras SLR más conocidas, mediante la instalación de la montura apropiada.

COMO AJUSTAR LA MONTURA AL OBJETIVO

A. Asegurarse de fijar el anillo de diafragmas del objetivo a la apertura máxima.
B. Alinear el punto verde del anillo del objetivo con el punto verde de la montura ADAPTALL-2.
C. Presionar la montura hacia el interior del objetivo en el sentido de las agujas del reloj, hasta que la montura se acople en su lugar (durante el giro, deberá presionarse ligeramente el botón cromado de anclaje, que después saltará produciendo un "click", cuando la montura haya quedado ajustada en su posición.)
D. Deslizar el vástago de ajuste de la montura en el canal correspondiente del anillo de apertura del objetivo. Algunas veces, el vástago de ajuste se deslizará en el canal antes de efectuar el paso C, por lo que dicho paso no será necesario, realizarlo.

NOTA: Algunas monturas tienen dos vástagos de ajuste. Si la montura que usted posee tiene dos vástagos de ajuste, asegúrese de engranar los dos vástagos en los canales correspondientes, en el anillo de diafragmas del objetivo.

E. Su objetivo Tamron con la montura Adaptall-2 puede adaptarse a su cámara de la misma manera que el objetivo original suministrado por el fabricante de la cámara.

PARA EXTRAER LA MONTURA DEL OBJETIVO

A. Antes de desmontar la montura, asegúrese de girar el anillo de diafragmas del objetivo a la apertura máxima.

NOTA: Si su montura dispone del mecanismo de Bloqueo AE, cuyo anillo de diafragmas se encuentra fijado en la posición AE, presionar el botón de Bloqueo para liberar este ajuste, y mover después el anillo a la apertura máxima.

B. Sostenga su objetivo firmemente, y mientras presiona el botón cromado de anclaje, gire la montura en el sentido contrario a las agujas del reloj.
C. Extraiga la montura del objetivo.

NOTA: LAS MONTURAS ADAPTALL-2 ESTAN PREPARADAS PARA SER UTILIZADAS UNICAMENTE CON LOS OBJETIVOS TAMRON SP Y ADAPTALL-2.

Para una información más detallada sobre la gama de objetivos y monturas Tamron, consulte a su distribuidor especializado.

ITALIANO

L'anello adattatore Tamron ADAPTALL-2 si monta in modo semplice e sicuro sugli obiettivi Tamron, diventando parte integrante di essi. Questi anelli inoltre consentono di usare il Vostro obiettivo con praticamente tutte le fotocamere reflex 35mm più conosciute.

MONTAGGIO DELL'ANELLO ADATTATORE SULL'OBIETTIVO

A. Impostare la ghiera dei diaframmi obiettivo in posizione di massima apertura (diaframma numerico).
B. Portare il punto verde sulla base dell'obiettivo in corrispondenza del punto verde sull'anello adattatore.
C. Premere l'anello adattatore verso il basso e farlo girare in senso orario fino a quando si blocca in posizione (mentre si gira l'anello adattatore, il pulsante di disinnesto, color argento, si abbassa lentamente e si apre con uno scatto al bloccaggio dell'anello in posizione).
D. Inserire la leva di accoppiamento dell'anello adattatore nella tacca sulla ghiera dei diaframmi. A volte è possibile che la leva di accoppiamento si inserisca nella tacca corrispondente alla fine dell'operazione descritta in "C"; se ciò accade l'operazione appena descritta non è più necessaria.

NOTA: Alcuni anelli adattatori sono dotati di due leve di accoppiamento. Assicuratevi, in tal caso di inserire entrambe le leve di accoppiamento nelle apposite tacche sul corpo dell'obiettivo.

E. A questo punto l'obiettivo Tamron con il relativo anello adattatore può essere montato sulla Vostra fotocamera come un obiettivo originale.

SMONTAGGIO DELL'ANELLO DALL'OBIETTIVO

A. Prima di rimuovere l'anello adattatore assicuratevi di portare la ghiera dei diaframmi dell'obiettivo in posizione di massima apertura.

NOTA: Se il Vostro anello adattatore è dotato di dispositivo AE-Lock e quindi la ghiera dei diaframmi era stata regolata sulla posizione AE, sbloccate questa posizione, premendo l'apposito pulsante e portate la ghiera in posizione di massima apertura (diaframma numerico).

B. Tenete ben fermo l'obiettivo e premendo il pulsante di sblocco argentato, ruotate l'anello adattatore in senso antiorario.
C. Staccate l'anello adattatore dall'obiettivo.

NOTA: Gli anelli adattatori ADAPTALL-2 sono stati progettati per essere usati esclusivamente con obiettivi Tamron SP e ADAPTALL-2.
Per ulteriori dettagli su obiettivi e anelli Tamron, rivolgersi al Vostro negoziante di fiducia.

KONICA AR

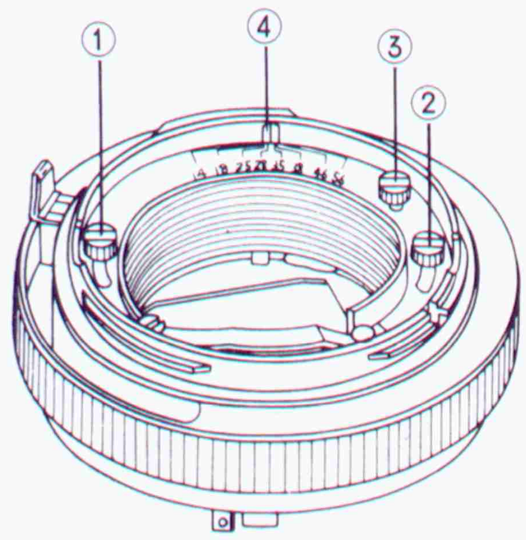

ENGLISH

SPECIAL INSTRUCTIONS

FOR KONICA AR MOUNT

This ADAPTALL-2 mount requires one additional adjustment before it is mounted on the lens.

A. On the rear of the mount (see diagram left side) there are two locking screws (1) and (2). Loosen these screws with a coin by turning counterclockwise.
B. Slide the knob (3) to align the index (4) with the corresponding f value, while holding the locking screw (1) with your fingers.
C. Tighten the two locking screws (1) and (2) firmly with a coin.

FOR LEICA R4/R4S/R4S II MOUNT

A. The Adaptall custom mount for Leica is designed for use only with Leica R4 series of cameras. Your Tamron lens is compatible to Leica R4 and R4S, retaining all automatic functions when used with the custom mount.

NOTE: It cannot be used with Leica R3 or SL Cameras.

B. Most Tamron lenses have a minimum aperture of F/32. However, due to limitation of Leica cameras' design, the minimum aperture of F/32 cannot be used even if your lens has the minimum aperture F/32. Your lens' working minimum aperture is F/22 when used with Leica R4 or R4S.
C. The position of F/22 serves as the AE position in shutter-priority or program mode. For easy identification of the AE position, the aperture scale of F/22 is colored in green.
D. Tamron 200–500mm F/6.9 lens (model 06A) should not be used with Leica R4 or R4S cameras.

FOR RICOH XR-P MOUNT

A. Adaptall-2 custom mount for use with the Ricoh XR-P is fully compatible and retains all 16 exposure functions when used with this multi-program camera. (This Adaptall-2 custom mount can also be used with other cameras with Pentax-K mount as well.)
B. Please note: when using Tamron lenses with maximum aperture of F/5.6 or slower, you can use the camera in the following four modes only:

- Aperture Priority AE
- TTL Metering Manual
- Aperture Priority Auto-Flash
- TTL Metering Flash

FOR PENTAX-KA MOUNT

A. Tamron's Adaptall-2 Custom Mount for Pentax-KA is designed for use only with the Pentax-A series of cameras.
B. Most Tamron lenses have a minimum aperture of F/32. However, due to design limitations of Pentax cameras, the minimum aperture of F/32 cannot be used even if your lens has this minimum aperture. The minimum working aperture of your lens is F/22 when using with Pentax-A series of cameras. (The position of F/32 serves as AE position only).

NOTE:
When using Tamron lenses with a maximum aperture of F/4.5 or slower (Maximum aperture at wide end) in the Program AE or Shutter-priority AE position, underexposure can be caused if the indicated aperture value in the viewfinder is faster than the original maximum aperture value (F/4.5 or slower). In this case please use the Aperture-priority AE or Manual modes.
The only Tamron lens which may have this limitation is: SP200–500mm F/5.6 (Model 31A)

FRANÇAIS

INSTRUCTIONS SPECIALES

BAGUE KONICA AR

Cette bague ADAPTALL-2 nécessite un réglage complémentaire avant d'être montée sur l'objectif:

A. Deux vis de fixation (1) et (2) sont situées à l'arrière de la bague (voir côté gauche du diagramme). Desserrer ces deux vis à l'aide d'une pièce de monnaie en les tournant en sens contraire des aiguilles d'une montre.
B. Faire coulisser le bouton (3) pour l'amener en face de la valeur f correspondante en maintenant la vis de fixation (1) avec vos doigts.
C. Serrer fortement les vis de fixation (1) et (2) avec une pièce de monnaie.

BAGUE LEICA R4/R4S/R4S II

A. La bague standard pour LEICA est prévue pour utilisation exclusive avec les LEICA R4/R4S. Votre objectif TAMRON est compatible avec les LEICA R4/R4S en conservant toutes les fonctions automatiques lorsqu'on utilise la bague d'adaptation.

NOTA: La bague ne peut pas être utilisée avec le LEICA R3 ni le LEICAFLEX SL.

B. La plupart des objectifs TAMRON ont une ouverture minimale égale à F/32. Mais en raison des limitations dans la réalisation des LEICA il n'est pas possible d'utiliser cette ouverture F/32. L'ouverture minimale admissible avec les LEICA R4 et R4S est de F/22.
C. Le repère F/22 sert de position AE lorsqu'on adopte la priorité à l'ouverture du diaphragme ou le mode programme. Pour faciliter le repérage de la position AE, l'ouverture F/22 est colorée en vert.
D. Le TAMRON 200–500mm F/6.9 (Modèle 06A) ne doit pas être utilisé avec les LEICA R4 ou R4S.

BAGUE RICOH XR-P

La bague ADAPTALL-2 utilisable avec le RICOH XR-P est pleinement compatible et conserve les 16 fonctions d'exposition lorsqu'elle utilisée avec cet appareil multi-programme.

A. Cette bague Adaptall-2 peut être également utilisée avec les autres appareils et également avec la bague PENTAX-K.
B. Veuillez noter ceci: lorsque vous utilisez les objectifs TAMRON avec une ouverture maximale de F/5.6 ou inférieure, l'appareil est utilisable seulement dans les quatre modes suivants:

- Priorité à l'ouverture AE
- Réglage manuel TTL d'exposition
- Auto-Flash avec priorité à l'ouverture
- Réglage TTL du flash

BAGUE PENTAX-KA

A. La monture Tamron Adaptall-2 Pentax-KA a été conçue pour son emploi exclusif avec les reflex de la série Pentax-A.
B. L'ouverture minimale de la plupart des objectifs Tamron est F/32. Cependant, en raison de leur conception, les appareils Pentax ne permettent pas d'utiliser F/32, même si l'objectif utilisé offre cette ouverture minimale. Avec un reflex de la série Pentax-A, l'ouverture minimale de travail de l'objectif est F/22. (La position F/32 ne sert qu'en mode d'exposition automatique "AE").

NOTA:
Lorsque vous utilisez, en mode d'exposition "Program AE" ou "Priorité vitesse" (position "AE") un objectif Tamron ayant une ouverture maximale de F/4.5 ou moins (ouverture maximale en position grand angle d'un zoom), il y a risque de sous-exposition si l'ouverture de diaphragme indiquée dans le viseur est supérieure à l'ouverture maximale réelle de l'objectif utilisé (F/4.5 ou moins). Dans un tel cas, utilisez le mode "Priorité diaphragme AE" ou le mode "Manuel". Le seul objectif Tamron concerné par cette remarque est le zoom SP 200–500mm F/5.6 (Modèle 31A).

DEUTSCH

ZUSATZANLEITUNG

FÜR KONICA

Der Adaptall-2 Anschluß für Konica muß auf die Lichtstärke des Objektivs eingestellt werden, bevor er montiert wird.

A. Auf dem Anschluß befinden sich objektivseitig zwei Feststellschrauben (siehe Zeichnung (1) und (2)). Lockern Sie diese Schrauben mit einer Münze entgegen dem Uhrzeigersinn.
B. Halten Sie die Schrauben mit den Fingern fest und stellen Sie die größte Lichtstärke des Objektivs (bei Objektiven mit variabler Lichtstärke die kleinere Zahl) durch Verschieben der Skala mit dem Knopf (3) auf den Index (4) ein.
C. Ziehen Sie die Feststellschrauben (1 und 2) mit der Münze wieder gut an.

FÜR LEICA R4/R4S/B4S II

A. Tamron-Objektive mit dem Adaptall-2 Anschluß für Leica-R4/R4S können an der Leica-R4 und der Leica-R4S (II) ohne Einschränkung verwendet werden. Alle Kamerafunktionen stehen zur Verfügung.

ACHTUNG: Dieser Anschluß kann nicht an der Leica-R3 oder SL verwendet werden.

B. Mit dem Anschluß für Leica R4/R4S kann als Kleinste Blende nur F 22 eingestellt werden. Dies ist gleichzeitig Einstellung auf Blendenautomatik.
C. Tamron 200–500mm F6.9 (Modell O6A) können mit diesem Anschluß nicht verwendet werden.

FÜR RICOH XR-P

A. Der Adaptall-2 Anschluß für Ricoh XR-P ist voll kompatibel mit allen Funktionen der Ricoh XR-P Multi-Programm-Kamera. Er kann außerdem an anderen Kameras mit Pentax-K Bajonett wie ein Adaptall-2 Anschluß für Pentax-K verwendet werden.

B. Beim Einsatz von Tamron-Objektiven mit einer größten Blende von F5.6 oder F8 können nur die folgenden Funktionen benutzt werden:

- Zeitautomatik mit Blendenvorwahl
- Manuelle Einstellung und TTL-Nach führmessung
- Blitzautomatik mit Blendenvorwahl
- TTL-Blitzbelichtungskontrolle

FÜR PENTAX-KA

A. Der Tamron Adaptall-2 Anschluß für Pentax-KA Bajonett kann nur mit Kameras der Pentax-A Serie verwendet werden.

B. Die meisten Tamron objektive haben eine kleinste Blendenöffnung von F 32. Bedingt durch die Konstruktion der Pentax Kameras kann mit dem Anschluß für Pentax-KA jedoch nur bis F 22 eingestellt werden. (F 32 ist die Einstellung auf Blenden oder Programmautomatik).

ACHTUNG:

Bei Objektiven mit einer Lichtstärke von F 4, 5 oder weniger (größte öffnung bei kurzer Brennweite) kann ibei Programm-oder Blendenautomatik eine Unterbelichtung erfolgen, falls der im Sucher angezeigte Blendenwert höher ist (kleinere Blendenzahl). In diesem Fall verwenden Sie bitte Zeitautomatik oder manuelle Einstellung.
Das einzige Tamron-Objektiv, für das diese Einschränkung zutrifft, ist das SP 200—500 mm F 5. 6 (Modell 31A).

ESPAÑOL

INSTRUCCIONES ESPECIALES

PARA MONTURA KONICA AR

Esta montura ADAPTALL-2 requiere un ajuste adicional, antes de ser acoplada al objetivo.

A. En la parte posterior de la montura (consultar el diagrama en la parte izquierda), hay dos tornillos de fijación (1) y (2). Aflojar estos tornillos con una moneda, girándolos en el sentido contrario a las agujas del reloj.

B. Deslizar el mando (3) para alinear el índice (4) con el valor "f" correspondiente, mientras sostiene el tornillo de fijación (1) con sus dedos.

C. Apretar los dos tornillos de fijación (1) y (2) firmemente, con ayuda de una moneda.

PARA MONTURA LEICA R4/R4S/ R4S II

A. La montura Adaptall para Leica, está diseñada para su utilización con la serie de cámaras Leica R4. Su objetivo Tamron es compatible con las Leica modelos R4 y R4S, conservando todas las funciones automáticas.

NOTA: Esta montura no puede utilizarse con las cámaras Leica modelos R3 o SL.

B. La mayoría de los objetivos Tamron disponen de una apertura máxima de F/32. No obstante, debido a las limitaciones impuestas por las características de las cámaras Leica, la apertura máxima F/32 no puede emplearse, aunque su objetivo disponga de esta apertura. La apertura mínima de su objetivo será F/22, cuando se emplee con las Leica modelos R4 o R4S.

C. Esta posición F/22 sirve como ajuste AE en los modos de prioridad de obturador o de programa. Para una identificación más sencilla, la escala de apertura F/22 está indicada en color verde.

D. Se recomienda no utilizar el objetivo Tamron 200—500mm, F/6.9 (modelo 06A) con las cámaras Leica modelos R4 o R4S.

PARA MONTURA RICOH XR-P

A. La montura Adaptall-2 para Ricoh XR-P es totalmente compatible, y mantiene la totalidad de las 16 funciones de exposición de esta cámara multi-programa. (Esta montura Adaptall-2 puede utilizarse también con otras cámaras con montura Pentax-K.)

B. Nota importante: cuando se utilicen los objetivos Tamron con apertura máxima F/5.6 o más baja, usted podrá usar la cámara únicamente en los cuatro modos siguientes:

- Prioridad de apertura AE
- Medición-TTL manual
- Prioridad de apertura Auto-Flash
- Medición TTL del flash

PARA MONTURA PENTAX-KA

A. La montura Tamron Adaptall-2 para la Pentax-KA ha sido diseñada para ser utilizada únicamente con la serie de cámaras Pentax-KA.

B. La mayoría de los objetivos Tamron disponen de una apertura mínima de F/32. No obstante, debido a las características especiales de diseño de las cámaras Pentax, esta apertura mínima no podrá utilizarse aún cuando su objetivo disponga de ella. La apertura mínima de trabajo de su objetivo es de F/22 cuando se utiliza con la serie de cámaras Pentax KA. (La posición de F/32 solo sirve para posición AE).

NOTA:

Cuando utilice los objetivos Tamron con la apertura máxima F/4.5 o más lenta (máxima apertura o amplitud máxima) con el Programa AE o la posición AE de prioridad de obturación, puede producirse una sub-exposición si el valor de la apertura indicado en el visor es más rápido que el valor original de apertura máxima (F/4.5 o más lenta).
En este caso es recomendable utilizar la prioridad de apertura AE o las modaalidades manuales.
El único objetivo Tamron que puede presentar esta limitación es el SP200—500mm. F/5.6 (Modelo 31 A).

ITALIANO

ISTRUZIONI SPECIALI

PER L'ANELLO ADATTATORE KONICA AR

Questo anello adattatore richiede una regolazione in più, prima di poter essere montato sull'obiettivo.

A. Sul retro dell'anello adattatore (vedere figura a sinistra) si trovano due viti di fissaggio (1) e (2). Far girare queste viti in senso antiorario, facendo uso di una moneta per allentarle.

B. Spostare la manopola (3) in modo da portare l'indice (4) in allineamento con il valore f di apertura corrispondente, mentre nel contempo, si tiene ferma la vite di fissaggio (1) con il dito.

C. Stringere saldamente le due viti di fissaggio (1) e (2) facendo uso di una moneta.

PER L'ANELLO ADATTATORE LEICA R4/R4S/R4S II

A. L'anello adattatore Leica é stato progettato per essere usato solo con le fotocamere della serie R4. Gli obiettivi Tamron sono compatibili con le Leica R4 e R4S e mantengono tutti gli automatismi previsti dalla fotocamera.

NOTA: L'anello adattatore Leica non può essere usato con le fotocamere R3 e SL.

B. La maggior parte degli obiettivi Tamron presenta una minima apertura di F/32. Tuttavia, la particolare strutturazione delle fotocamere Leica non consente l'utilizzazione della minima apertura F/32. Quindi la minima apertura di lavoro con le Leica R4 e R4S sarà F/22.

C. La posizione F/22 serve come posizione di esposizione automatica (AE) nell' impostazione a priorità dei tempi o in quella programmata. Per una più facile identificazione della posizione AE, la scala dei diaframmi ha una colorazione verde su F/22.

D. L'obiettivo Tamron 200—500mm F/6.9 non dovrebbe essere usato sulle fotocamere Leica R4 e R4S.

PER L'ANELLO ADATTATORE RICOH XR-P

A. L'anello adattatore per la Ricoh XR-P è stato progettato per accoppiarsi con tutte le 16 funzioni automatiche della fotocamera anche in Multi-Program, (questo anello può essere utilizzato con tutte le fotocamere passo Pentax K).

B. Quando usate un obiettivo Tamron con la massima apertura di F/5.6 o F/8.0, potete usare la fotocamera solo nei seguenti quattro modi:

- A priorità dei diaframmi (AE)
- Manuale con esposimetro
- A priorità dei diaframmi con Auto-Flash
- Flash con misurazione TTL

PER L'ANELLO ADATTATORE PENTAX-KA

A. L'anello adattatore Pentax-KA "Adaptall-2" è stato progettato per essere utilizzato solo con le fotocamere Pentax serie "KA".

B. La meggior parte degli obiettivi Tamron hanno la minima apertura di F/32. Le fotocamere Pentax sono tuttavia progettate per consentire una minima apertura di F/22. Nel caso quindi si usl un obiettivo con la minima apertura di F/32, l'effettiva minima apertura di lavoro sarà di F/22.

NOTA:

Quando usate un obiettivo Tamron con la massima apertura di F/4.5 o F/5.6 con la fotocamera impostata sul Programma o sulla priorità dei tempi di posa, si può avere una sottoesposizione se il diagramma indicato nel mirino della fotocamera e piu rapido della massima apertura prevista dell'objettivo (cioè di F/4.5 o F/5.6).

In questo caso preghiamo utilizzare la Priorità ai diaframmi (AE) o il modo Manuale.